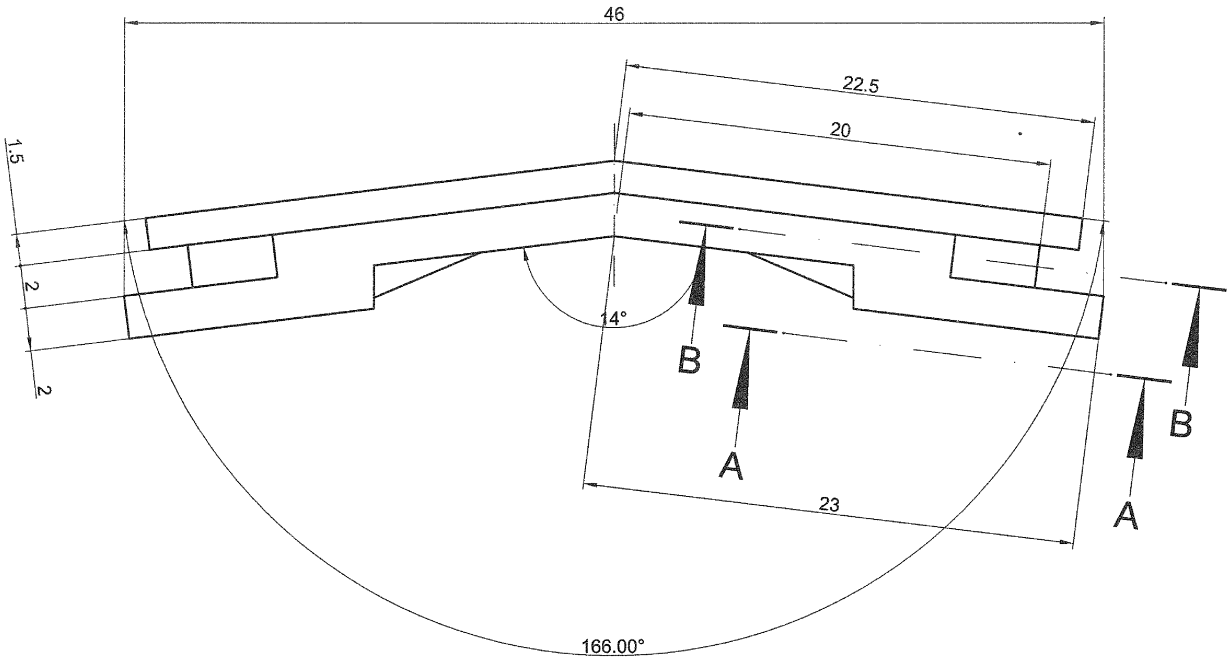

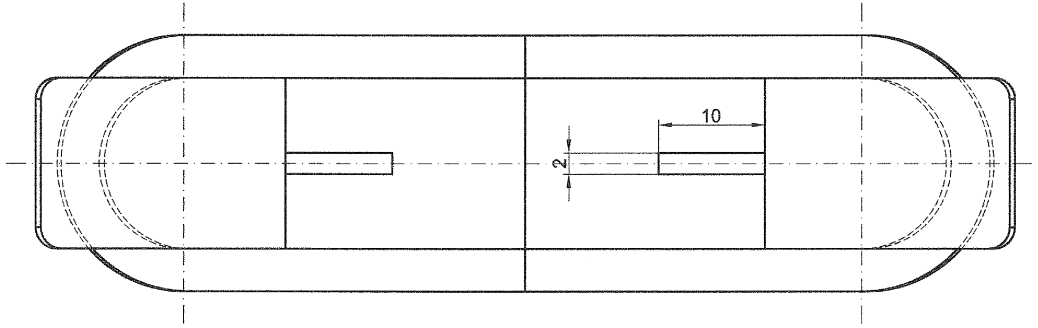

A-A Kesidi

Ölçek : 1:1

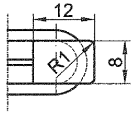

B-B Kesidi

Ölçek : 1:1

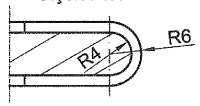

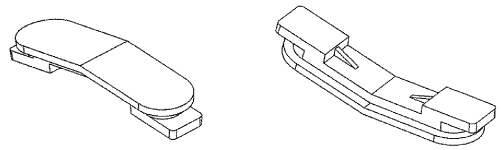

Parça No	Parça Adı	Adet	Norm Resim No	Malzeme	Ölçü	Ağırlık (Kg)
				Polietilen	5.5xø12x46	

ISO 1302	ISO 8015	EN 22553		Genel Tolerans	ISO 2768	f ☐	m☐	H☐	K☐
EN 15085-2 Üretici Sertifika Sınıfı		CL1☐	CL2☐	Kaynaklı İml.	ISO 13920	A☐	B☐	E☐	F☐
		CL3☐	CL4☐	Çelik Döküm	ISO 12708	Lm2☐	Lr2☐	Sm2☐	Sr2☐

Proje Koor./Onay	D.D.GÜRSOY		Ölçek
İşe Bakan/Kontrol	E.SOLAK		1:1
Hazırlayan	S.AKGEYİK		1:4

TÜVASAS

Türkiye Vagon Sanayi A.Ş.

VG. TİPİ

Plastik Kapak

Y32.04.07.0193

Şartname No					
Teknik Döküman No					
Stand/Kalıp Demirbaş No					
Yüzey Kaplm./Isıl İşlm/Sertlik	55 ± 5 Shore D				
Boya/Renk		Değ. No	Yapılan Değişiklik Notu	Tarih	İmza

Tarih: | Parça Listesi No: | Sayfa: 1/1 | A3 | REV:00

Bu dökümanın veya içeriklerinin çoğaltılması, dağıtılması ve kullanımı TÜVASAŞ'ın yazılı onayı olmadan yapılamaz. Bu durumu ihlal edenler, zarardan sorumlu olacaklardır. Faydalı bir model veya tasarımın tescil veya patent değiştirmi ile ortaya çıkan hakları da dahil olmak üzere, tüm hakları saklıdır.